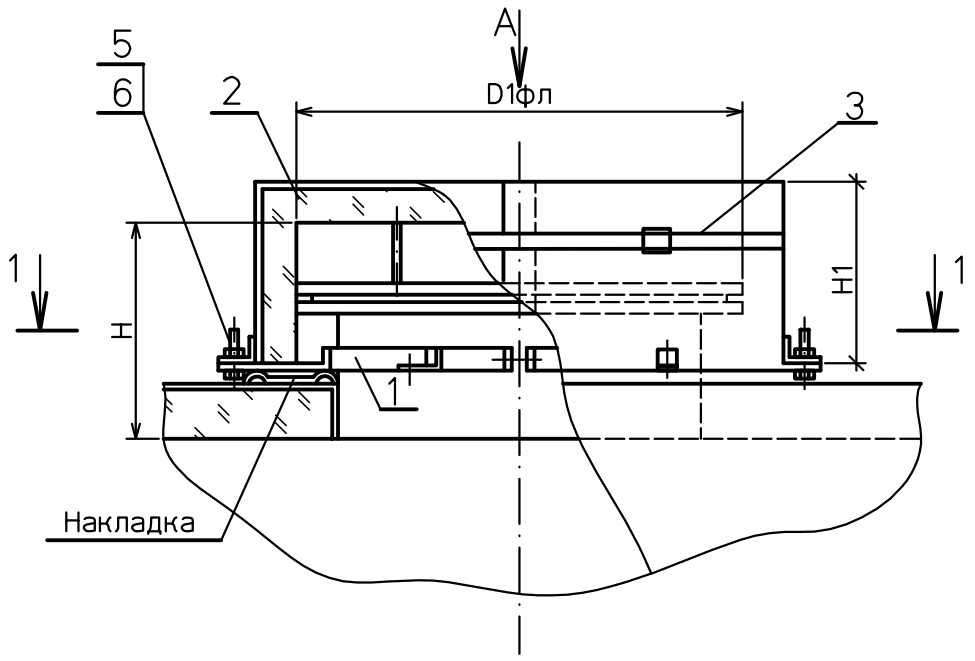

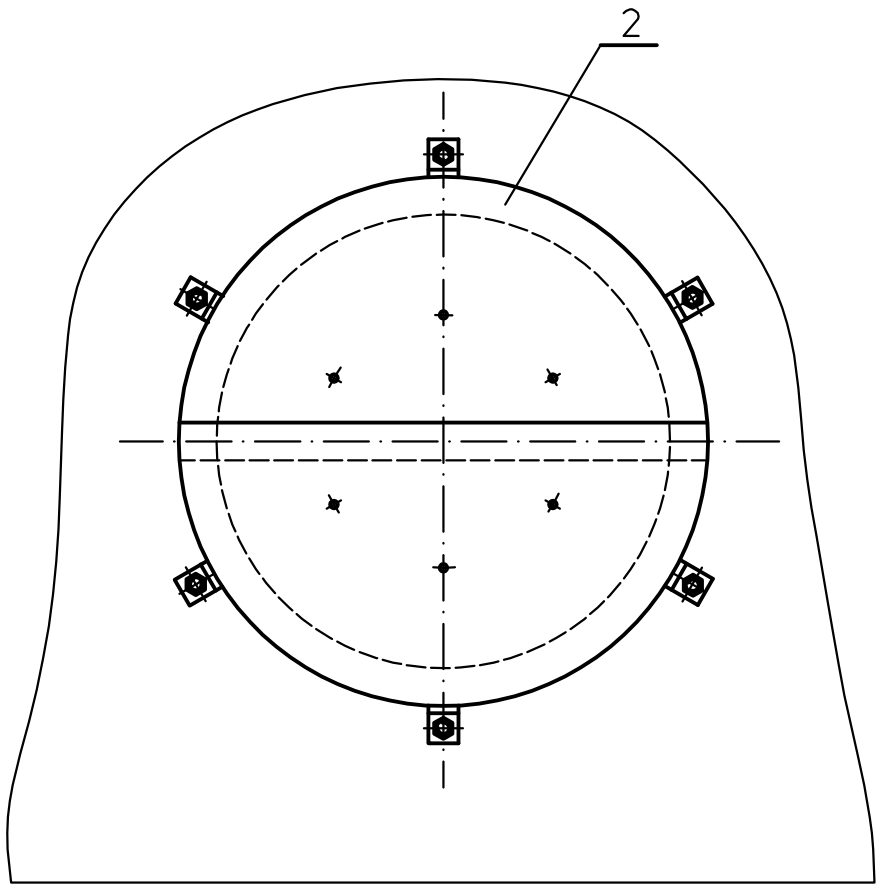

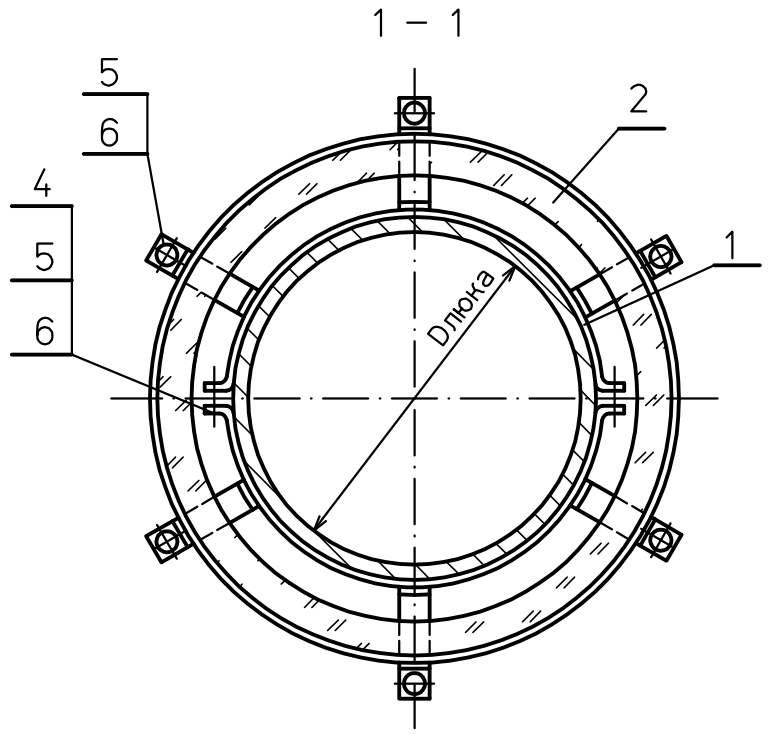

Спецификация деталей

Поз	Обозначение	Наименование	Кол.	Материал	Масса, кг ед.	Масса, кг общ.	Приме-чание
1	л.8	Сегмент стяжного бандажа	2	Сборный	см.	л.8	
2	л.9	Полуфутляр	2	Сборный	см.	л.9	
3	по наст. четежу ГОСТ3560–73	Бандаж из ленты 0,7х20 Lзаг. мм	1	Ст3пс ГОСТ 380–94	0,11	см. табл.1	
4	ГОСТ 7798–70	Болт М12х50 4.6	2	20 ГОСТ 1759.0–87	0,06	0,12	
5	ГОСТ 5915–70	Гайка М12 5	8	20 ГОСТ 1759.0–87	0,015	0,12	
6	ГОСТ 10906–78	Шайба 12	8	20 ГОСТ 18123–82	0,006	0,048	
7	ТУ 36.16.22–64–92	Пряжка тип I–0	1	ОЦ Ст3пс ОН–МТ–0,8 ГОСТ14918–80	0,007	0,007	

Итого: см. табл. 2

1 Условные обозначения:

Dл, мм – диаметр люка, D1фл, мм – диаметр фланца (см. лист 9),

Нл, мм – высота люка, Н1, мм– высота полуфутляра,

Н1=Нл–δиз.–10+δиз=Нл–10, где δиз.–толщина изоляции (см. лист 9),

2 *Масса изоляции люка дана с учетом массы деталей поз. 1, 3–6.

Таблица 1

Обозначение	δиз., мм	Dлюка, мм	Бандаж Lразв., мм	Бандаж Кол–во, шт.	Бандаж Масса, шт.
бак низких точек V=4,8 м³	80	550	2,700	1	0,308

Таблица 2

Обозначение	Кол–во, шт.	Масса изоляции люка, кг*
бак низких точек V=4,8 м³	1	26,40

Взам. инв. №

Подпись и дата

Инв. № подл.

Изм.	Кол.уч.	Лист	№док.	Подп.	Дата
Проверил	Волков				
Разработал	Проворов				

1350.12.38А–30UHJ–1902–ТН

Объекты III очереди строительства ЗАО СГК (ТЭЦ)

Трубопроводы машзала БВД в осях 16–28 в рядах А–В и внутристанционные трубопроводы.

Стадия	Лист	Листов
Р	7	

Тепловая изоляция люка.

ОТКРЫТОЕ АКЦИОНЕРНОЕ ОБЩЕСТВО ИНСТИТУТ ТЕПЛОЭЛЕКТРОПРОЕКТ НИЖНИЙ НОВГОРОД